符号	品番	品名	個数
1	RM2-30C	フレーム	1
2	φ5	スチールボール	1
3	M6×6	六角穴付止めねじ	1
4			
5	RM2-25	ポンプ本体	1
6	φ3	スチールボール	3
7	M4×4	六角穴付止めねじ	1
8	NK12/12	ニードルベアリング	1
9	608 溝なし	ミニチュアベアリング	1
10	φ15×5	マグテップ	1
11	3L-07	プランジャー	2
12	AP-0-25	プランジャー押しバネ	2
13	AP-0-23	排出弁	2
14	AP-0-26	排出弁バネ	2
15	3L-08	プランジャーストッパー	2
16	T2P7	バックアップリング	2
17	1AP7	Oリング	2
18			
19	RM2-X19	リリーフ弁組立	(1)
19-1	RM2-19	リリーフ弁本体	1
19-2	φ2	スチールボール	1
19-3	RM2-18	ボール受け	1
19-4	RM2-31C	リリーフバネ	1
19-5	RM2-17	リリーフプラグ	1
19-6	M3×3	六角穴付止めねじ	1
20	RM2-33	絞りネジ (φ0.7穴)	1
21	1AP5	Oリング	1
Ⓐ 22	~~1AP6/BP6~~	Oリング	2
23	M5×16	六角穴付ボルト	2
24	M5×32	六角穴付ボルト	4
25			
26			
27	3L-X17A	エアーバック組立	(1)
27-1	3L-17A	エアーバック	1
27-2	KDC1-16	エアーバック取付ナット	1
27-3	KDC1-06	エアーバック取付ねじ	1
27-4	RF2-03	エアーバックスペーサ	1
27-5	1AP22A	Oリング	1
28	M4×6	十字穴付トラス小ねじ	2
29			
30	RM2-14	ピストン	1
31	RM2-33A	絞りネジ (φ1.6穴)	1
32	1AP12	Oリング	1
33	T2P12	バックアップリング	1
34	RM2-12	バルブ本体A	1
35	RM2-11	バルブ本体B	1
36	A2×9.8	針状コロ	1
37	RM2-10	抜け止めリング	1
38	RM2-08	バルブガイド	1
39	RTW-15	穴用C形止め輪	1
40	RM2-31B	バルブバネ	1
41	RM2-07	絞りカラー	1
42	RM2-06	排出弁	1
43	1種 M5	六角ナット	1
44	RM2-09	スプリングホルダー	1
45	RM2-34B	キックバネ大	1
46	RM2-34A	キックバネ小	1
47	RM2-13	ピストンシャフト	1
48	A3×11.8	針状コロ	1
49	1AP9	Oリング	1
50	M8×16	六角ボルト 強度12.9	1
51	T2G60	バックアップリング	1
52	1AG55	Oリング	1
53	T2G65	バックアップリング	1
54	1AG60	Oリング	1
55			
56	T2P29	バックアップリング	1
57	1AP29	Oリング	1
58	RM2-35B	リターンバネ小	2
59	RM2-35A	リターンバネ大	2
60			
61	RM2-24C	シリンダカバー	1
62	T2G65	バックアップリング	1
63	1AG65	Oリング	1
64	M6×18-12.9	六角穴付ボルト	18
65	M5×18-12.9	六角穴付ボルト	2
66			
67	PT1/8	六角穴付プラグ	1
68	φ10×20	スプリングピン	2
69			
70	RM2-15A	モータスペーサ	1
71	TB15257	オイルシール	1
Ⓐ 72	RM2-106	モータ組立品	(1)
72-1	RM2-20	モータハウジング	1
72-2	RM2-21	エンドカバー	1
Ⓐ 72-3	RM2-22 改訂	取手A	1
Ⓐ 72-4	RM2-23 改訂	取手B	1
72-5	φ4×65 2種ゴールド	十字穴付なべタッピンネジ	2
72-6	RM2-52	キャップカバー	2
72-7	2.6×6	Bタイトナベ	4
Ⓐ 72-8	~~GP-38-HP-4~~	~~ホールプラグ~~	~~1~~
73	5×20	Pタイトナベ	4
74	1AS70	Oリング	1
75	M5×14	十字穴付なべ小ねじ	4
76	M4×25	十字穴付なべ小ねじ	4
77			

符号	品番	品名	個数
78	RM-X22C	リリーズバルブ組立	(1)
78-1	3L-46B	リリーズコック	1
78-2	RM-22C	リリーズバルブ	1
78-3	1AS6	Oリング	1
79	RF3-32	ネジリバネ	1
80	M3×14	十字穴付なべ小ねじ	1
81	M3×18	十字穴付なべ小ねじ	1
82	M4×14(平)	六角穴付止めねじ	1
83	φ4	スチールボール	1
84	GPF1/4	ツバ付プラグ	1
85	1AP11	Oリング	1
86	AP00-12	スタンド	1
87	M6×10	フランジソケット	2
88	NB3-05	ストッパー	1
89	M6×10	フランジソケット	2
90			

符号	品番	品名	個数
91	RM2-X02	ロックノブ組立	(1)
91-1	RM2-02	ロックノブ	1
91-2	RM2-01	ノブリティーナ	1
91-3	RM2-56	圧縮バネ	1
91-4	5	ミガキ丸 平座金	1
91-5	4	E形止め輪	1
92	M6×10	六角穴付ボタンボルト	1
93	RM2-50	ガードボルト	1
94	φ5×12	スプリングピン	1
95	RM2-53	ワークストリッパー	1
96	RM2-X54	ロックブロック組立	(1)
96-1	RM2-54	ロックブロック	1
96-2	RM2-55	ロックノブA	1
96-3	RM2-56	圧縮バネ	1
96-4	4	E形止め輪	1

符号	品番	品名	個数
97	M6×18	六角穴付ボルト	1
98	#46約0.2L	オイル	1
99			
100	R12	替刃セット	1
101	NB3-04	バンテキャップ	1
102	1AP21	Oリング	1
104	RM2-57	本体シール	1
105	P8-25	警告シール	1
106	RF-26	注意シール	1
107	3L-48	レリーズシール	1
108	AP00-11A	グリップ	1
109	RF-0055	ワンタッチワークストリッパー	(1)

RM2-106 モータ組立品 モータ消耗品			
S1	RM2-102R	ロータ完成品(ベアリング付	1
S2	P990324	カーボンブラシ	2
S3	M412818	スイッチ	1

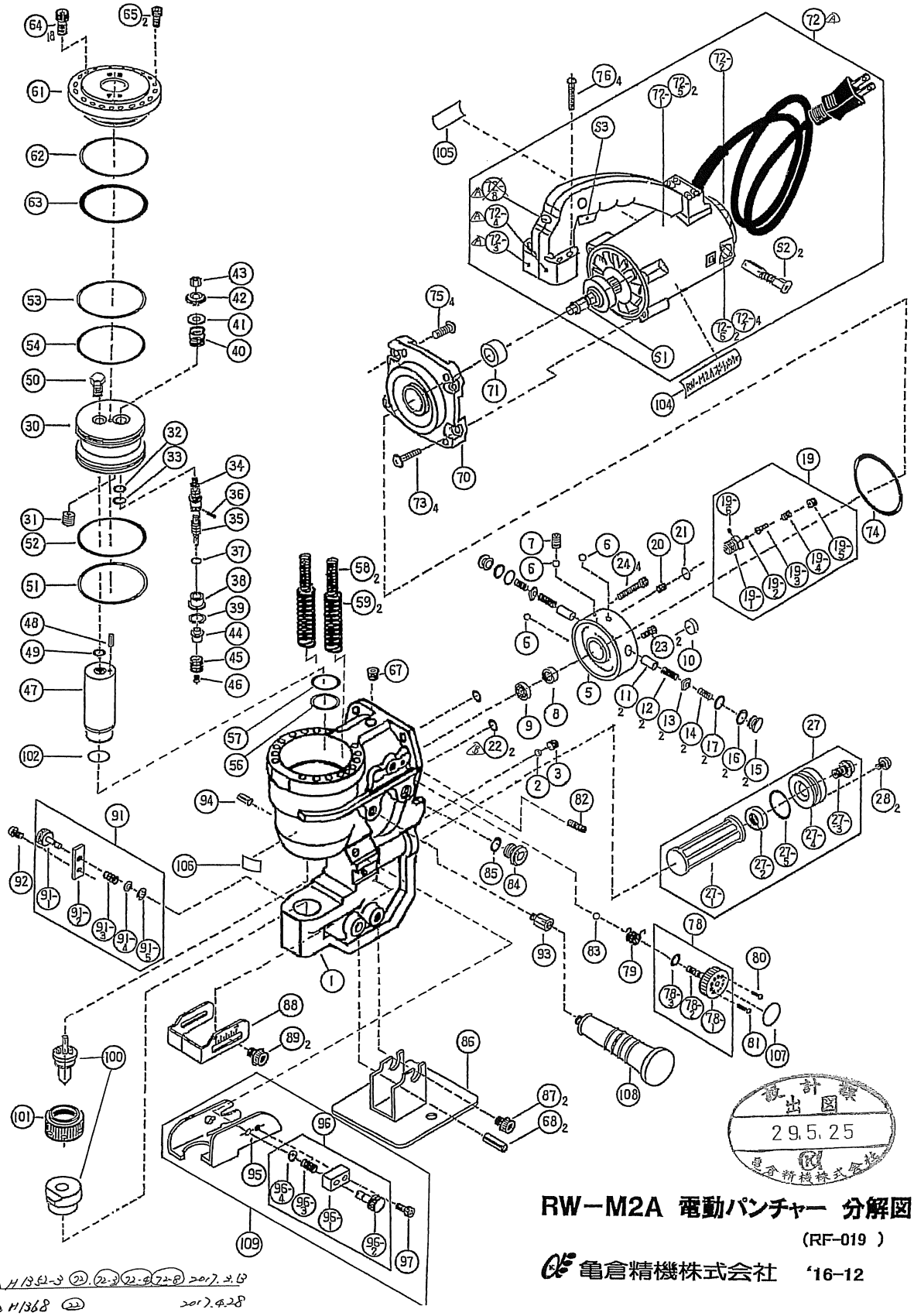

Ⓐ H13.5.1-3 (22)(72-3)(22-5)(72-8) 2017.2.6

Ⓑ H1368 (22) 2017.4.28

設計課 出図 29.5.25 亀倉精機株式会社

RW−M2A 電動パンチャー 分解図

(RF-019)

亀倉精機株式会社 '16-12